Revision.No Nr. Zmiany	Change Description Opis Zmiany	Date Data	Author / Signature Autor / Podpis	Approved By / Signature Zatwierdził / Podpis

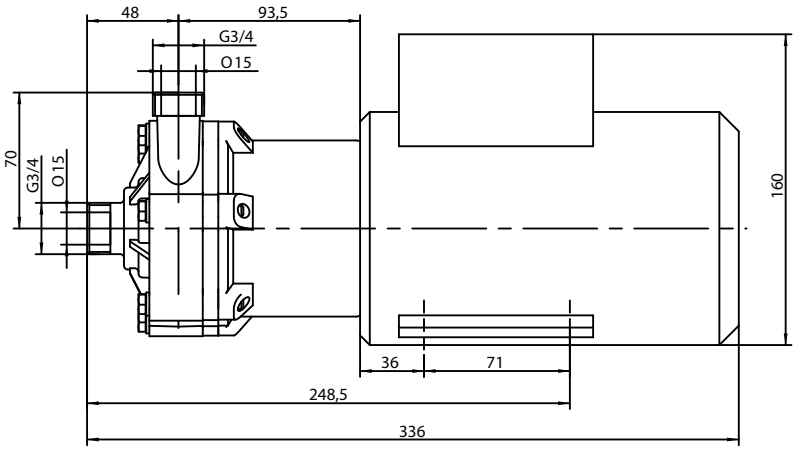

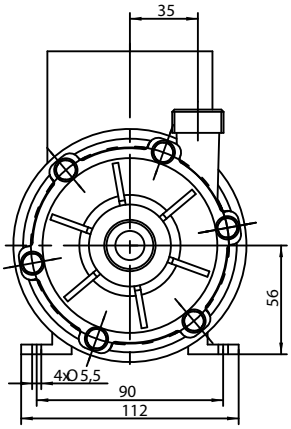

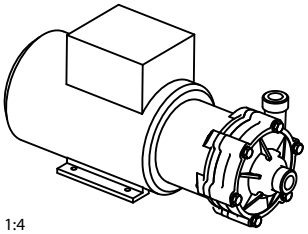

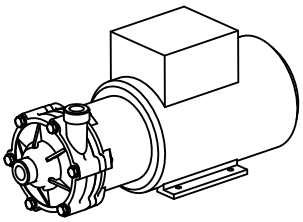

1:4

Uwaga:
Zastrzegamy sobie prawo do zmiany konstrukcji oraz wymiarów naszych wyrobów, wynikających z ciągłego doskonalenia wyrobu.

Attention:
Due to continous product development Tapflo reserved change without notice.

Item No Poz. Nr	Product Code Kod Produktu	Product Name Nazwa Produktu	Material Materiał	Material Code Kod Materiału			Quantity Ilosc	Standard / Trade Code Norma / Kod Handlowy	Mass [kg] Masa [kg]	Remarks Uwagi	
		CTM-20-7									
		The following document is the property of Tapflo Sp. z o. o. No part of this document may be reproduced, photocopied, stored in any retrieval system, or transmitted in any form, or by any means electronic, mechanical, photocopying, recording or otherwise, without the prior written permission of Tapflo Sp. z o.o., Ul. Czatkowska 48	Designed By Projektował	Drawn By Rysował	Checked By Sprawdził	Approved By Zatwierdził	Starting Mat. Dimensions Wymiary materiału wyjś.	Scale Skala	Sheet Size Rozmiar Ark.	Sheet/Shts Arkusz/Ark-y	
		Niniejszy dokument jest własnością firmy Tapflo Sp. z o. o. Żadna część tego dokumentu nie może być reprodukowana, przechowywana w jakimkolwiek systemie przechowywania danych, ani przekazywana w jakiejkolwiek formie, metodą mechaniczną, elektroniczną, przez fotokopię, nagrywanie, itd. ani w żaden inny sposób, bez uprzedniego uzyskania pisemnej zgody Tapflo Sp. z o. o. Ul. Czatkowska 48	Name, Surname Imię i Nazwisko	Andrzej Pitucha	Andrzej Pitucha	Maciej Szymanski	Krzysztof Garwolinski		1:2	A3	1/1
			Date Data	2009-12-11	2009-12-10						
Doc. Status Status Dok.	Dostępny	File Name Nazwa Pliku	CTM-20-7.dft	Signature Podpis							